MONTAPLATOS Y MINICARGAS

REGALIFT
ascensores

REGALIFT
ascensores

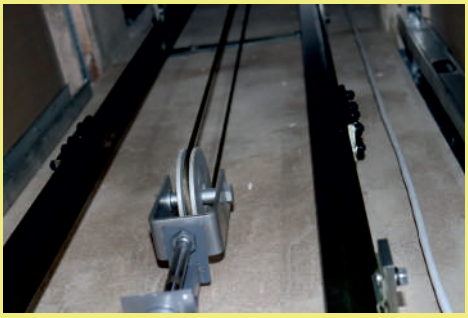

CARACTERÍSTICAS TÉCNICAS

- Fabricado bajo directiva europea 2006/42/CE.
- Sistema de impulsión por medio de un cilindro hidráulico simple efecto de empuje indirecto a tracción.
- Tracción por cable de acero antigiratorio.
- Velocidad nominal 0,40m/s.
- Cabina acabada en chapa de acero inoxidable AISI/304.
- Una bandeja intermedia extraíble, en cabina, en acero inoxidable AISI/304.
- Posibilidad de hasta tres embarques.
- Puertas tipo guillotina en acero inoxidable AISI/304.
- Motor eléctrico trifásico. (Opción monofásico)
- Botonera empotrada en marco de puertas.
- Amortiguador hidráulico de arranque suave.
- Posibilidad de montaje en estructura autoportante.

SEGURIDAD

- Válvula de seguridad por sobrepresión.
- Contacto de seguridad en final de recorrido.
- Paracaídas hidráulico.
- Enclavamiento de puertas y presencia de hojas.

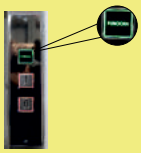

MODELO	CARGA	POTENCIA MOTOR	
		TRIFASICO	MONOFASICO
MH-1	50 kg	0,5 CV - 0,37 kW	1 CV - 0,55 kW
	100 kg	1 CV - 1,10 kW	1 CV - 1,10 kW

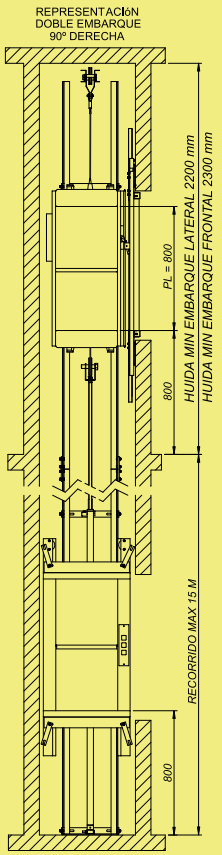

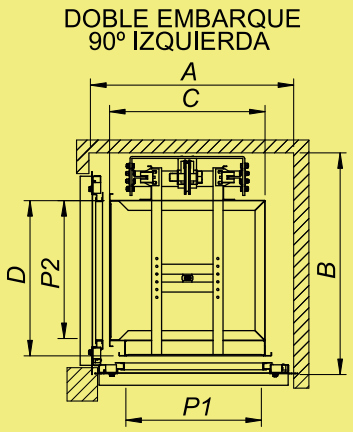

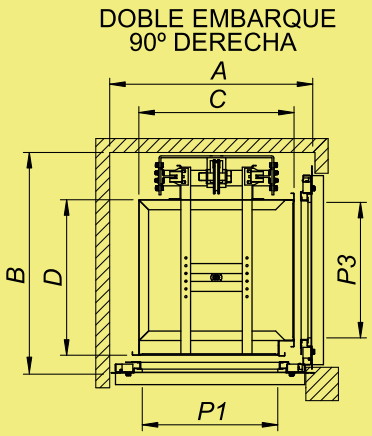

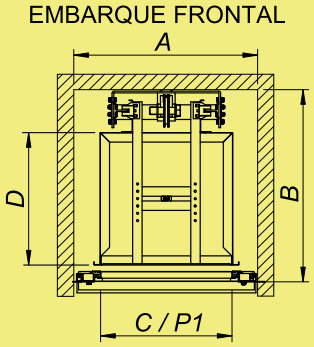

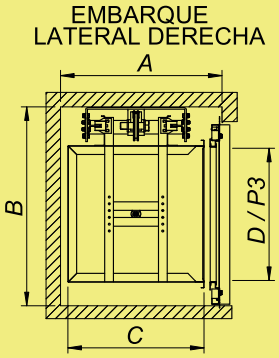

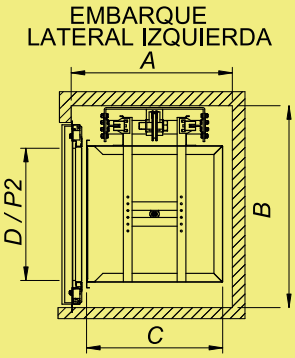

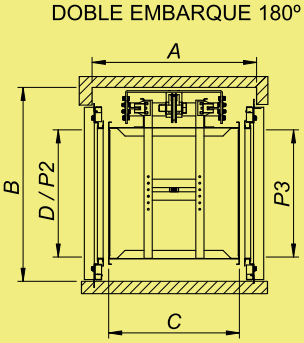

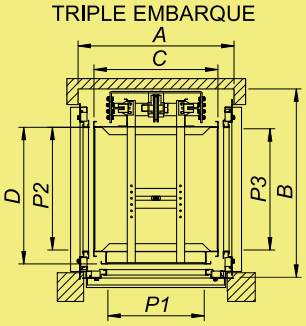

MODELO MH-1 medidas en mm	CABINA	SIN ESTRUCTURA		MEDIDAS PUERTAS		
		A	B	P1	P2	P3
EMBARQUE FRONTAL	500x500x800	660	705	500	/	/
	600x600x800	760	805	600	/	/
	650x650x800	810	855	650	/	/
	700x700x800	860	905	700	/	/
EMBARQUE LATERAL	500x500x800	585	730	/	500	500
	600x600x800	685	830	/	600	600
	650x650x800	735	880	/	650	650
	700x700x800	785	930	/	700	700
DOBLE EMBARQUE 90º	500x500x800	635	705	450	450	450
	600x600x800	735	805	550	550	550
	650x650x800	785	855	600	600	600
	700x700x800	835	905	650	650	650
DOBLE EMBARQUE 180º	500x500x800	610	730	/	500	500
	600x600x800	710	830	/	600	600
	650x650x800	760	880	/	650	650
	700x700x800	810	930	/	700	700
TRIPLE EMBARQUE	500x500x800	610	705	400	450	450
	600x600x800	710	805	500	550	550
	650x650x800	760	855	550	600	600
	700x700x800	810	905	600	650	650

REGALIFT es una empresa andaluza especializada en la supresión de barreras arquitectónicas para personas con movilidad reducida y expertos en ascensores y montacargas para la industria.

Con 15 años de experiencia en este sector, no nos quedamos por el recorrido que tenemos a las espaldas, sino por vocación de servicio; nuestra razón de ser es que nuestros clientes queden altamente satisfechos.

El perfil de nuestros principales clientes es el usuario particular que necesita solucionar un problema de accesibilidad en su hogar, empresas de la industria o la administración pública, etc...

Además somos la empresa con mayor experiencia en España en el alquiler de ascensores en carpas para eventos de todo tipo, dando servicio a muchas empresas organizadoras de eventos en cualquier parte del territorio.